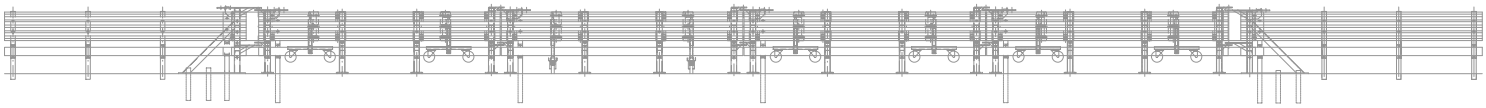

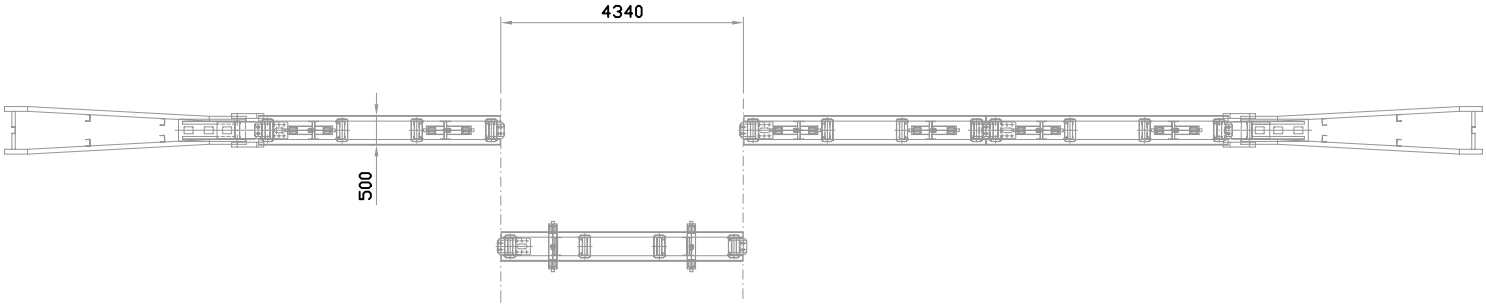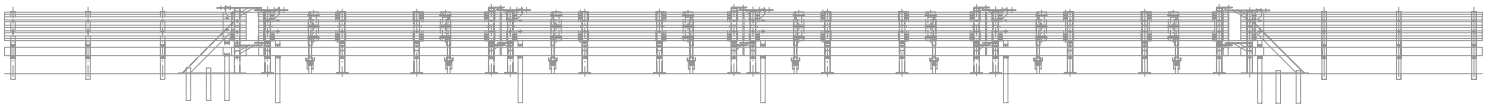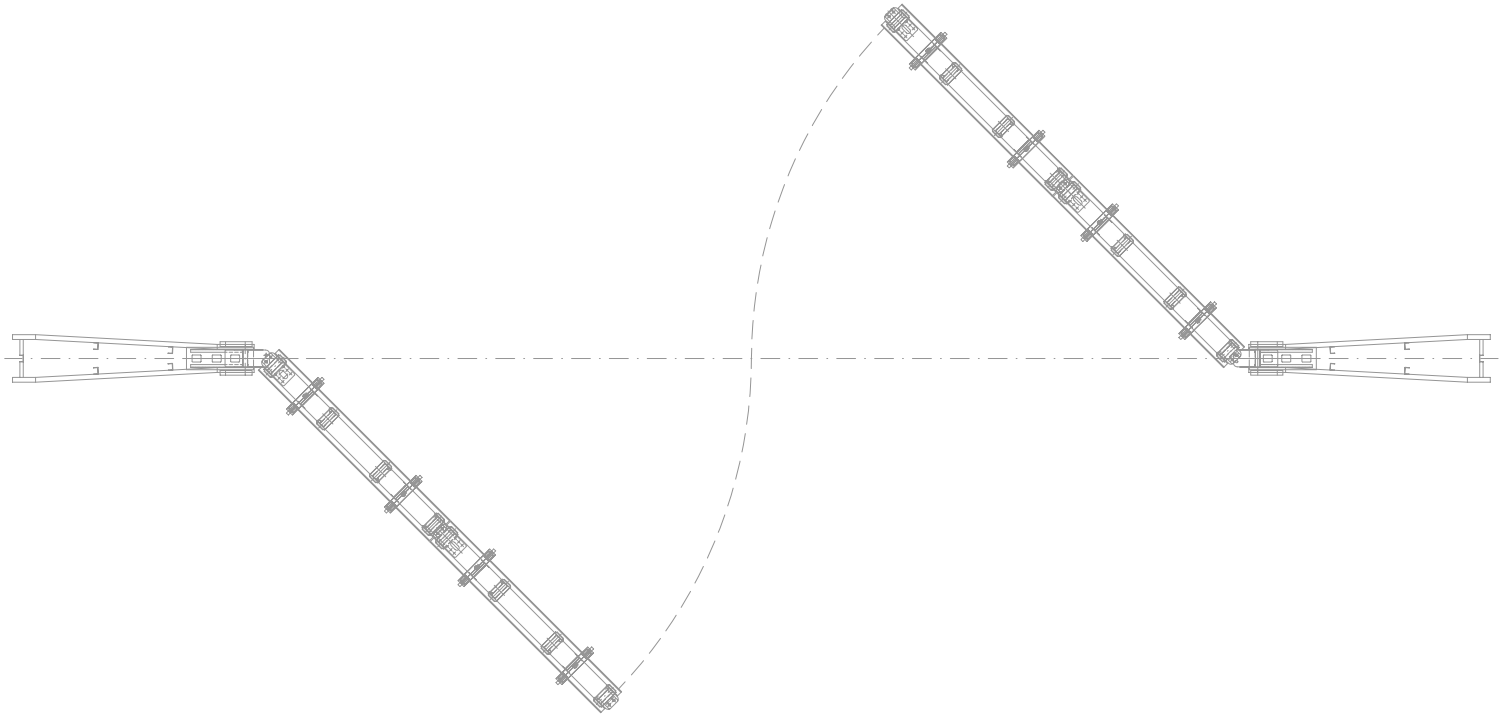
4340
500